令和７年度全国中学校体育大会

# 第55回全日本中学校バレーボール選手権大会

## 【 男 子 決 勝 ト ー ナ メ ン ト 組 合 せ 】

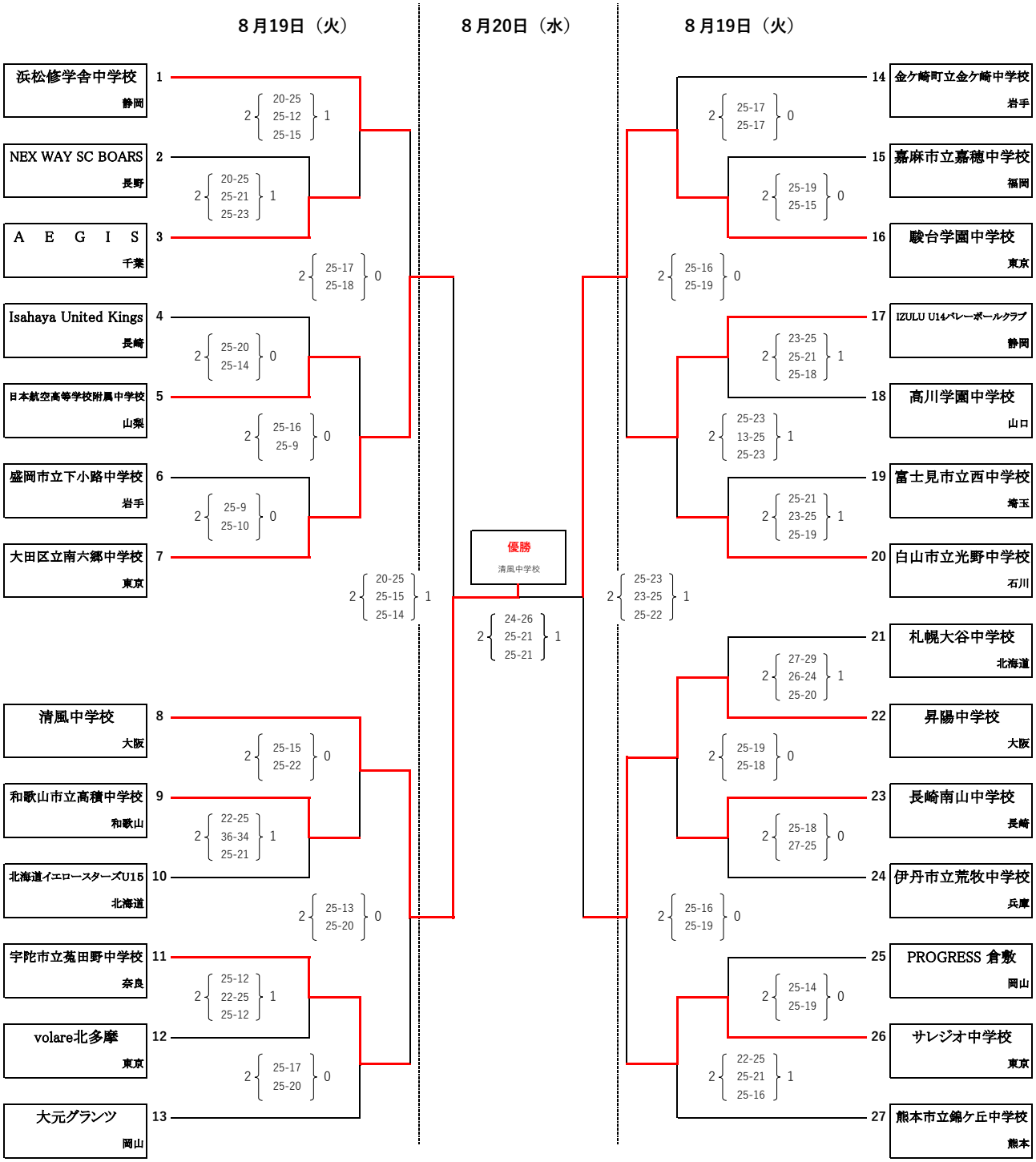


（会場）　１９日　大村市体育文化センター（メイン）　　A・B・C　コート

　　諫早市森山スポーツ交流館（メイン）　　Hコート

　　２０日　大村市体育文化センター（メイン）　　特A・特B・特設　コート